KENZAX®

PIVOTING DRILL STAND

ITEM NO. 7178

INSTRUCTION MANUAL

SPECIFICATION

Model	7178
Material	Body: aluminum Base: cast iron
Column size	25×1.2×400 mm
Working length	60mm
Collar diameter range	38 - 43 mm
angle range	0° to 90°
Base size	160 ×160 mm
Weight	3.3 KG
Supplied with	color box
Accessories	handle Hex key 4,5,6 mm Plastic liner 27,39,40 mm Allen wrench 4,5,6 mm

PART LIST

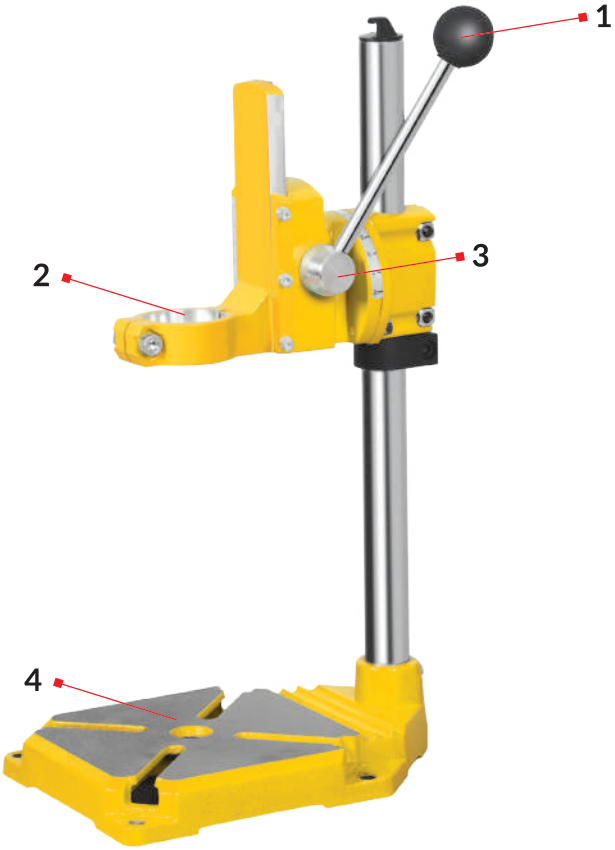

Product Elements

1. Handle
2. Drill Stand
3. Pivoting support
4. Base

GENERAL SAFETY RULES

NOTE!

In order to achieve the best performance of your product, please read this instruction manual carefully before using, and keep it for future reference.

This sign means the existence of dangerous voltage at the inside of the unit, which states a risk of electric shock.

This sign means that there are important instructions of operation and handling in the manual that comes with this device.

GENERAL POWER TOOL SAFETY WARNINGS

WARNING!

- Read all safety warnings and all instructions. Failure to follow the warnings and instructions may result in electric shock, fire and or serious injury.
- Save all warnings and instructions for future reference.
- The term “power tool” in the warnings refers to your mains-operated (corded) power tools or battery operated (cordless) power tool.

WORK AREA SAFETY

- Keep the work area clean and well lit. Cluttered or dark areas invite accidents.
- Don’t operate power tools in explosive atmospheres, such as in the presence of flammable liquids, gases or dust. Power tools create sparks which may ignite the dust or fumes.
- Keep children and bystanders away while operating a power tool. Distractions can cause you to lose control.

PERSONAL SAFETY

- Stay alert, watch what you are doing and use common sense when operating a power tool. Don’t use a power tool while you are tired or under the influence of drugs, alcohol or medication. A moment of inattention while operating power tools may result in serious personal injury.
- Use personal protective equipment. Always wear eye protection. Protective equipment such as dust mask, non-skid safety shoes, hard hat, or hearing protection used for appropriate conditions will reduce personal injuries.

- Prevent unintentional starting. Ensure the switch is in the off-position.
- before connecting to power source and/or battery pack, picking up or carrying the tool. Carrying power tools with your finger on the switch or energizing power tools that have the switch on invites accidents.
- Remove any adjusting key or wrench before turning the power tool on. A wrench or a key left attached to a rotating part of the power tool may result in personal injury.
- Don't overreach. Keep proper footing and balance at all times. This enables better control of the power tool in unexpected situations.
- Dress properly. Don't wear loose clothing or jewelry. Keep your hair, clothing, and gloves away from moving parts. Loose cloths, jewelry or long hair can be caught in moving parts.
- If devices are provided for connection of dust extraction and collection facilities, ensure these are connected and properly used. Use of dust collection can reduce dust-related hazards. Collection can reduce dust-related hazards.

DRILL STAND SAFETY RULES

- Wear safety goggles
- Wear ear protection.
- Wear dust mask
- Wear safety gloves
- Do not leave the tool while it's On.
- Always secure all moving portions before carrying the tool.
- Do not touch the workpiece immediately after operation; it may be extremely hot and could burn your skin.
- Do not use the tool on any materials containing asbestos.

ASSEMBLY

Place the column on the base as deeply as possible, and use the hex key to tighten the two pieces Hex Bolts on the side of base.

NOTE!

For better drill experience place the base on a level floor

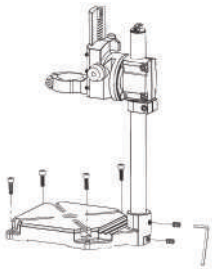

CLAMP DRILL MACHINE

Put the Electric Drill machine or Die Grinder into the clamp, according to the size of the neck of the machine and use the hex key to tighten the clamp lock bolt.

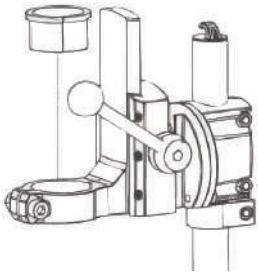

SCREWING THE HANDLE

Screw the Handle to the Feed Shaft and tighten it

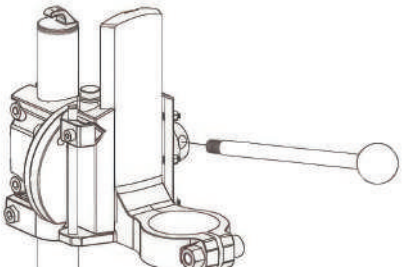

HEIGHT ADJUSTING

To adjust the height of the Head due to the workpiece height, simply move up or down the head assembly, and tighten the head lock bolts by hex key.

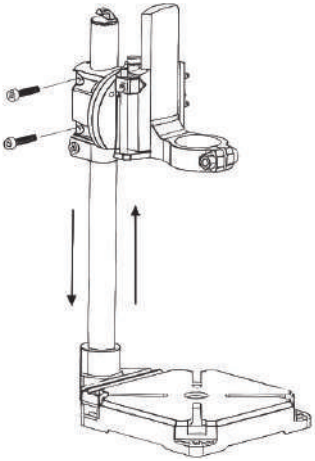

DEPTH STOP

The height of the drill could Pointed at the point clamp to control the drill travel.

The Max travel for this stand is 60mm.

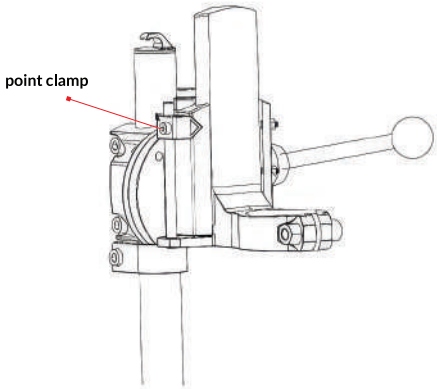

BEVEL ADJUSTING

Loosen the screws (3-1) between Column and Head, Turn the Head to desired position, and tighten the screws again.

Max. adjustment angle is 90°

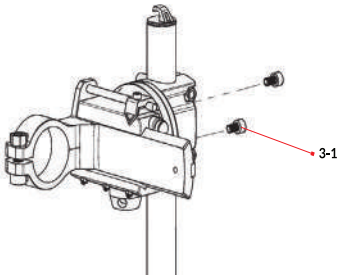

ENVIRONMENTAL PROTECTION

Waste electrical products should not be disposed of with household waste. Please recycle where facilities exist. Do not dispose of electrical appliances as unsorted municipal waste, use separate collection facilities. Contact your local government for information regarding the collection systems available. If electrical appliances are disposed of in landfills or dumps, hazardous substances can leak into the groundwater and get into the food chain, damaging your health and wellbeing. Disposal of discarded material shall be in accordance with local environmental regulations.

TOOL STORAGE AND MAINTENANCE

- Keep the device in dry and clean environment
- Always be sure that the tool is switched off and unplugged from power source before attempting to perform inspection or any maintenance.
- Never use gasoline, benzene, thinner, alcohol or the like. Discoloration, deformation or cracks may result.

انبارش ابزار

همیشه قبل از انجام هر گونه بازرسی یا تعمیرات دستگاه را از منبع تغذیه جدا کرد و جهت انبارش در مکان خشک و بدون رطوبت نگهداری نمایید.

هرگز از گازوئیل، بنزن، تینر، الکل یا هر گونه مواد مشابه که خاصیت خورندگی دارند استفاده نکنید. چرا که موجب تغییر رنگ، تغییر شکل یا ترک خوردن دستگاه می‌شود.

کنزاکس سرویس

ضمن تشکر از حسن انتخاب شما

لطفا توجه داشته باشید که هیچ کدام از اجزای داخلی ابزار، احتیاج به تعمیر و یا بهبود اضافه جهت بهینه نمودن عملکرد ندارند. بنابراین از هرگونه اعمال دستکاری یا مراجعه به مراکز تعمیرات غیر مجاز اجتناب نمایید و در صورت بروز هرگونه مشکل سریعا با مراکز سرویس و پشتیبانی کنزاکس به شماره ۶۲۸۱۹-۰۲۱ و یا به وب سایت www.kenzax.com تماس حاصل نمایید.

تنظیم پایه چرخشی

پیچ ها (۱-۳) را باز کنید، سپس سر را در موقعیت دلخواه خود بچرخانید و دوباره پیچ‌ها را سفت نمایید.

حداکثر زاویه تنظیم ۹۰ درجه می‌باشد.

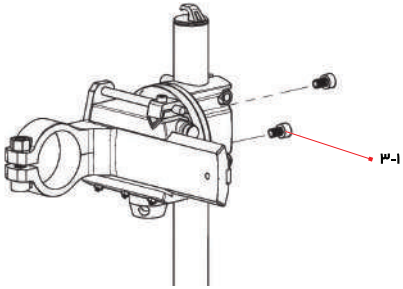

حفاظت از محیط زیست

ضایعات محصولات الکتریکی را نباید با زباله‌های خانگی دور ریخت. لطفاً به مراکزی که امکانات بازیافت وجود دارد تحویل داده شود. وسایل برقی را به عنوان زباله‌های شهری دور نریزید و مناطق مخصوص زباله‌های بازیافتی انبارش نمایید. برای کسب اطلاعات در مورد سیستم‌های جمع آوری زباله‌های بازیافتی با شهرداری منطقه خود تماس بگیرید. اگر وسایل برقی در محل‌های دفن زباله‌های معمولی دور ریخته شوند، امکان این وجود دارد که مواد خطرناک و سمی به سفره‌های زیرزمینی آب نشت کرده و وارد زنجیره غذایی شوند. که این امر موجب آسیب رسیدن به سلامت می‌شود. دفع ضایعات محصولات الکتریکی باید مطابق با مقررات محیط زیست باشد.

نصب دسته

دسته را با پیچاندن متصل نمایید.

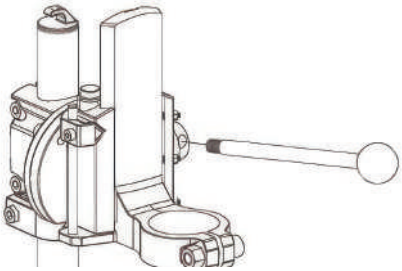

تنظیم ارتفاع

برای تنظیم ارتفاع متناسب با ارتفاع قطعه کار، کافی است مجموعه سر را به سمت بالا یا پایین حرکت دهید و سپس به کمک پیچ محکم کنید.

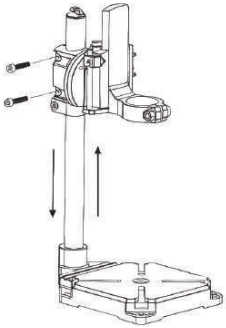

عمق سنج

عمق سوراخ کاری مته را می‌تواند به کمک نشانگر عمق مشخص کرد. حداکثر فاصله برای این پایه ۶۰ میلی‌متر است.

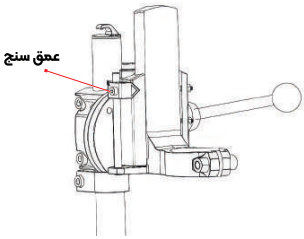

مونتاژ پایه

ستون را بر روی پایه قرار دهید و به کمک پیچ و با استفاده از آچار آلن، ستون را به پایه محکم نمایید.

توجه !

برای محکم کردن پایه دریل به میز می‌توانید به کمک حفره های قرار داده شده، پایه را به میز کار محکم نمایید.

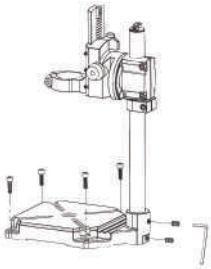

نصب دریل

دریل برقی یا اور فرز را با توجه به اندازه گلویی، داخل گیره قرار دهید و با استفاده از پیچ سفت کنید.

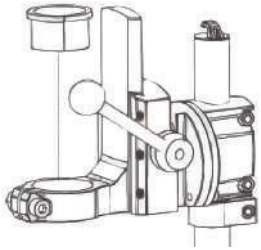

ایمنی فردی

- زمانی که خسته‌اید یا تحت تاثیر دارو قرار دارید و در مجموع زمانی که در سلامتی کامل به سر نمی‌برید، هرگز از ابزارآلات برقی استفاده ننمائید. چرا که لحظه‌ای درنگ و بی‌دقتی منجر به صدمات جبران ناپذیری خواهد شد.
- همواره از لوازم ایمنی مانند عینک ایمنی، ماسک هوا، کفش و کلاه ایمنی و محافظ گوش استفاده نمائید تا صدمات فردی کاهش یابد.
- برای اجتناب از شروع به کار ناگهانی دستگاه، قبل از اتصال آن به منبع برق از قرار داشتن کلید در وضعیت خاموش اطمینان حاصل نمائید. همچنین زمانی که آن را جابه‌جا می‌کنید، دو شاخه را از پریز جدا کرده و انگشتتان را بر روی کلید قرار ندهید.
- قبل از روشن کردن دستگاه از عدم اتصال هرگونه ابزار تنظیم مانند آچار به قطعات دوار اطمینان حاصل نمائید چرا که می تواند منجر به صدمات جبران ناپذیری گردد.
- حالت صحیح قرارگیری پاها و حفظ تعادل بدن حین کار از خارج شدن کنترل دستگاه جلوگیری می‌نماید.
- همواره در حین کار از لباس کار مناسب استفاده نمائید. استفاده از لباس‌های غیر استاندارد و گشاد، جواهرات و داشتن موهای بلند امکان درگیرشدن آن‌ها را با قسمت‌های متحرک ابزارآلات برقی افزایش داده و ممکن است خطرآفرین شود.
- در صورت استفاده از غبار جمع کن از اتصال صحیح و مناسب آن به دستگاه اطمینان حاصل نمائید. استفاده از چنین لوازم جانبی، مضرات مربوط به غبارات را کاهش خواهد داد.

دستورالعمل‌های ایمنی استفاده از پایه دریل

- از عینک ایمنی استفاده نمایید.
- از محافظ گوش استفاده نمایید.
- از ماسک گرد و غبار در هنگام کار استفاده نمایید.
- از دستکش ایمنی مناسب استفاده نمایید.
- از رها کردن دستگاه روشن خودداری نمایید.
- در هنگام حمل دستگاه تمامی قسمت‌های متحرک را سفت نمایید.
- پس از پایان عملیات سوراخ کاری و یا برش ، به قطعه کار دست نزنید. قطعه کار بر اثر سایش ممکن است بسیار داغ شده باشد و موجب سوختی شود.
- از برش موادی که دارای آزبست هستند جدا خودداری نمایید.

دستورالعمل‌های ایمنی ابزارآلات برقی

هشدار!

لطفا به منظور دستیابی به بهترین عملکرد محصول قبل از استفاده، این دستورالعمل را به دقت بخوانید و در محل مناسب انبارش نمایید.

این علامت به معنی خطر برق گرفتگی و وجود ولتاژ خطرناک در دستگاه را بیان می‌کند .

این علامت به این معنی می‌باشد که در دفترچه راهنمای دستگاه، دستورالعمل‌های مهمی در مورد عملکرد و جابجایی وجود دارد.قبل از استفاده، لطفا دستورالعمل‌ها را به دقت بخوانید.

دستورالعمل‌های کلی ابزارآلات برقی

هشدار!

لطفا کلیه مواردی که در ذیل قید شده است را با دقت مطالعه فرمائید و به کار برید، عدم پیروی از دستورالعمل‌های ذیل ممکن است منجر به ایجاد صدمات جبران ناپذیر فیزیکی یا ایجاد اختلال در کارکرد ابزارآلات برقی شوند.

این دفترچه راهنما را بعد از مطالعه نگهداری نمائید.

منظور از کلمه " ابزار برقی" در هشدارهای زیر کلیه ابزارهای برقی متصل به کابل یا ابزارهای شارژی دارای باتری می‌باشد.

ایمنی محل کار

- محل کار را تمیز و روشن نگهدارید. محیط‌های در هم ریخته و تاریک حادثه آفرین خواهند بود.
- هرگز از ابزارآلات برقی در مجاورت مواد اشتعال‌زا استفاده ننمائید. ابزار آلات برقی جرقه ایجاد می‌کنند که ممکن است موجب آتش سوزی گردد.
- ابزارآلات برقی را هنگام استفاده از دسترس کودکان و افراد غیرمتخصص دور نگهدارید. زیرا ممکن است باعث از دست دادن تمرکز و کنترل دستگاه شود.

نام قطعات دستگاه

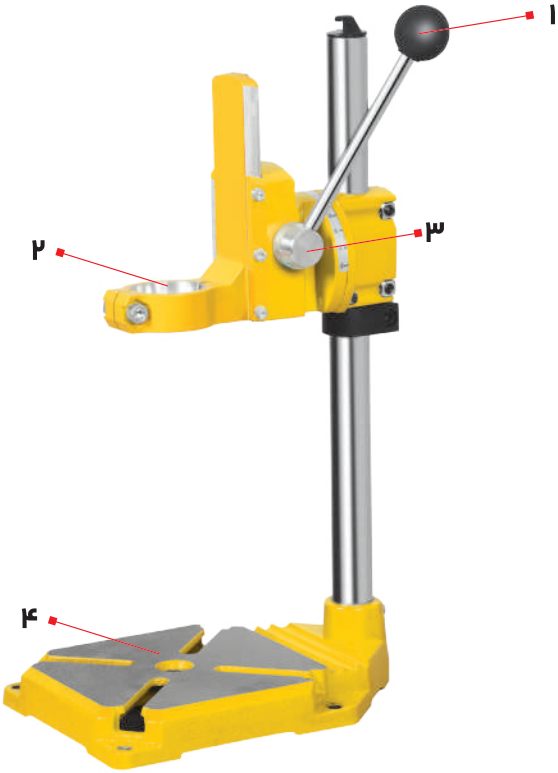

نام قطعات دستگاه

۱. دسته
۲. محل نصب دریل
۳. پایه چرخشی
۴. پایه

مشخصات فنی

مدل	7178
جنس بدنه	بدنه: آلومینیوم پایه: چدن
ابعاد ستون	۲۵×۱/۲×۴۰۰ میلی‌متر
طول کارکرد	۶۰ میلی‌متر
سایز بست گلویی	۳۸ - ۴۳ میلی‌متر
زاویه چرخش بدنه	۰ الی ۹۰ درجه
ابعاد پایه	۱۶۰×۱۶۰ میلی‌متر
وزن	۳/۳ کیلوگرم
بسته بندی	جعبه رنگی
متعلقات	آچار آلن ۴ و ۵ و ۶ میلی‌متر بسط گلویی سایز ۲۷ و ۳۹ و ۴۰ میلی‌متر

KENZAX®

پایه چرخشی دریل

ITEM NO. 7178

دفترچه راهنمای فارسی